Más información en:
www.blug.es/cas/productos/

BLUG
YOUR SMART HANDLING SOLUTIONS

REFERENCIA
PNA-3

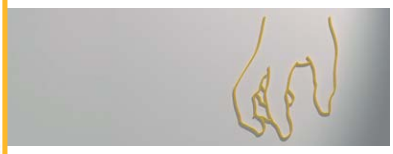

TIPO DE MÁQUINA	DENSIDAD MÁX. CARGA
PULPO	3 T/M³
ACCIONAMIENTO	**ESTRUCTURA**
HIDRÁULICO	CIRCULAR
MATERIAL A MANIPULAR	

TODO TIPO DE CHATARRAS, PAQUETES, ARRABIO, BRIQUETAS, PELLETS, TRONCOS, ROCAS…

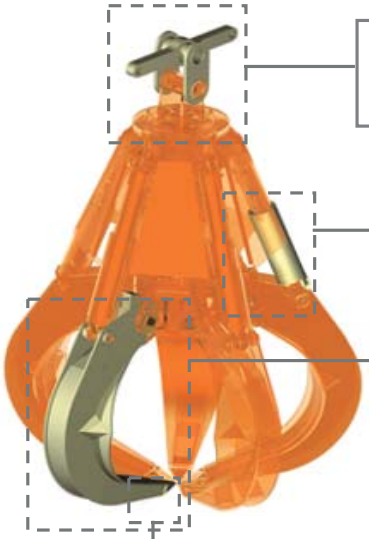

Suspensión adaptada en cada aplicación al modelo de grúa o carretilla con giro opcional

Cilindros hidráulicos totálmente protegidos

Perfil de garras y concha idóneo para cada producto en acero antiabrasión

Dientes especiales de penetración, intercambiables, en acero al manganeso antidesgaste

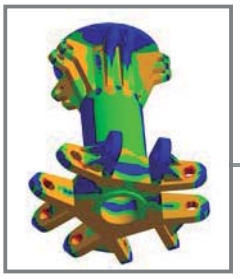

Estructura validada mediante análisis de Elementos Finitos

PRODUCTOS RELACIONADOS

PNA-1,8

P-3N

PM4-3

Equipamiento necesario

- **Balancín o suspensión rígida de carretilla/grúa movil.**
- **Suministro hidráulico desde grupo externo.**

Características técnicas

- **Estructura robusta en acero laminado S355 J2G3.**
- **Giro mecánico (120º) o hidráulico (360º).**
- **Puede trabajar en cualquier inclinación (± 60°).**
- **Diseño y Construcción s/ normas F.E.M. 1001/98 Sección I.**
- **Declaración CE de conformidad.**

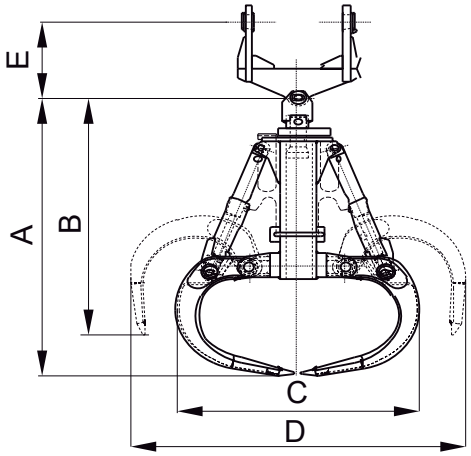

Modelo	Capacidad	Nº de garras	Presión trabajo	Grúa SWL	Peso	Dimensiones mm				
	m³		bar	t	kg	A	B	C	D	E
PNA-1000-3	1	5	250	4,4	1860	2250	1980	1920	2600	Según tipo de suspensión de carretilla/grúa
PNA-1500-3	1,5	5	250	6	2100	2440	2000	1970	2980	
PNA-2000-3	2	5	250	8	3000	3060	2500	2400	3625	
PNA-2500-3	2,5	5	250	9,5	3250	3210	2550	2540	3880	
PNA-3000-3	3	6	250	12	4350	3400	2660	2500	4200	
PNA-4000-3	4	6	250	14,6	4560	3500	2675	2600	4475	
PNA-5000-3	5	6	250	17,3	4800	3620	2690	2940	4655	

LAS DIMENSIONES Y CARACTERISTICAS SON APROXIMADAS, NOS RESERVAMOS EL DERECHO DE INTRODUCIR LAS MODIFICACIONES QUE ESTIMEMOS UTILES

Puede solicitar oferta de cualquiera de estos modelos en nuestra web **www.blug.es** o enviando un email a **comercial@blug.es**