PEH-104

TIPO DE MÁQUINA
PINZA

ACCIONAMIENTO
ELECTROHIDRÁULICO

+ MATERIALES A MANIPULAR

MATERIAL A MANIPULAR
ELECTRODOS

EJE DE TRABAJO
VERTICAL

PRODUCTOS RELACIONADOS

PEH-101

PEB-200

TODO TIPO DE ELECTRODOS DE GRAFITO Y PIEZAS CILÍNDRICAS

Parker Hydraulics

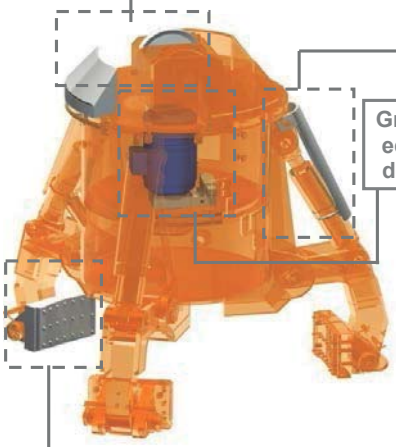

Suspensión con grillete(s) o poleas y guiado mediante cuñas desmontables

Cilindros hidráulicos totálmente protegidos

Grupo electrohidráulico autónomo equipado con bomba de pistones de caudal variable autorregulada

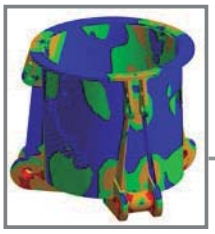

Estructura validada mediante análisis de Elementos Finitos

Perfil de garras idóneo para cada tipo de carga con sistema basculante y puntas de agarre especiales

Equipamiento necesario

- **Gancho(s) o cadena(s) de suspensión.**
- **Conexión eléctrica para grupo electrohidráulico.**

Características técnicas

- **Estructura robusta en acero laminado S355 J2G3.**
- **Depósito de aceite herméticamente estanco.**
- **Movimiento sincronizado de los 3 brazos.**
- **Diseño y Construcción s/ normas F.E.M. 1001/98 Sección I.**
- **Declaración CE de conformidad.**

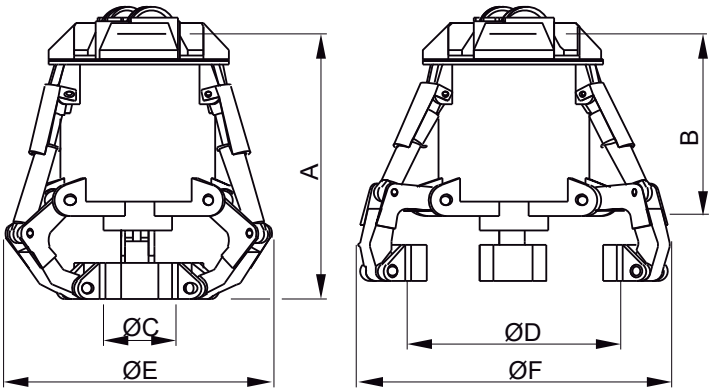

Modelo	Capacidad	Motor	Intensidad 400 V	Presión trabajo	Tiempo cierre	Tiempo apertura	Grúa SWL	Peso	Dimensiones mm					
	t	kW	A	bar	s	s	t	kg	A	B	ØC	ØD	ØE	ØF
PEH-104-1	1	3	6,7	150	10	6	2,5	750	1080	820	150	700	1050	1240
PEH-104-2,5	2,5	5,5	10,5	120	7	4	4	950	1350	980	250	950	1200	1470
PEH-104-4	4	5,5	10,5	150	7	4	6	1100	1380	1020	360	1100	1290	1560
PEH-104-5	5	7,5	15	130	12	6	6,3	1300	1740	1310	450	1300	1550	1860
PEH-104-6	6	7,5	15	150	12	6	8	1460	1800	1330	550	1450	1680	1980

LAS DIMENSIONES Y CARACTERISTICAS SON APROXIMADAS, NOS RESERVAMOS EL DERECHO DE INTRODUCIR LAS MODIFICACIONES QUE ESTIMEMOS UTILES

Puede solicitar oferta de cualquiera de estos modelos en nuestra web **www.blug.es** o enviando un email a **comercial@blug.es**