Más información en:
www.blug.es/cas/productos/

BLUG
YOUR SMART HANDLING SOLUTIONS

REFERENCIA
CNAH-2,8

TIPO DE MÁQUINA
CUCHARA

ACCIONAMIENTO
HIDRÁULICO

MATERIAL A MANIPULAR

DENSIDAD MÁX. CARGA
2,8 T/M³

Nº DE CILINDROS
2

PRODUCTOS RELACIONADOS

PNA-3

C2-2,8

CV2-2,8

PIEDRAS, GRAVA, ARENA, FANGOS, RESIDUOS SUBMARINOS, EN OPERACIONES DE DRENAJE…

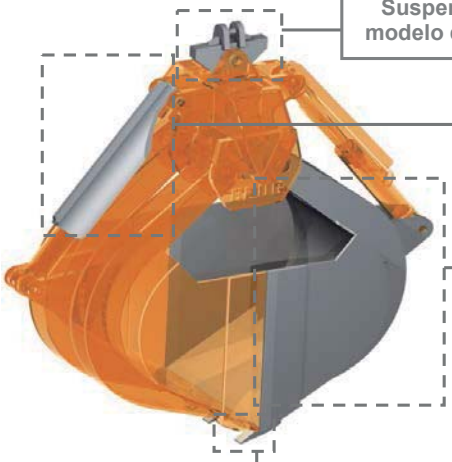

Suspensión adaptada en cada aplicación al modelo de grúa o carretilla (con giro opcional)

Cilindros hidráulicos totálmente protegidos

Perfil de valvas idóneo para cada producto con abios de cierre antidesgaste y antiabrasión en acero al manganeso

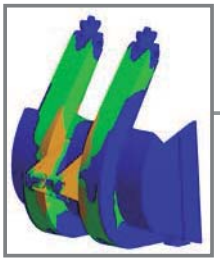

Estructura validada mediante análisis de Elementos Finitos

Dientes especiales de penetración, intercambiables, en acero al manganeso antidesgaste

Equipamiento necesario

- **Balancín o suspensión rígida de carretilla/grúa movil.**
- **Suministro hidráulico desde grupo externo.**

Características técnicas

- **Estructura robusta en acero laminado S355 J2G3.**
- **Giro mecánico (120º) o hidráulico (360º).**
- **Puede trabajar en cualquier inclinación (± 60°).**
- **Diseño y Construcción s/ normas F.E.M. 1001/98 Sección I.**
- **Declaración CE de conformidad.**

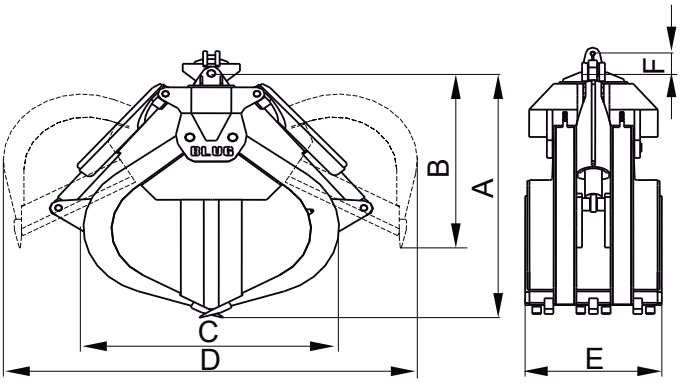

Modelo	Capacidad	Nº de cilindros	Presión trabajo	Grúa SWL	Peso	Dimensiones mm					
	m³		bar	t	kg	A	B	C	D	E	F
CNAH-250-2,8	0,25	2	250	2,5	1040	2170	1600	1490	1960	420	Según tipo de suspensión de carretilla/grúa
CNAH-400-2,8	0,4	2	250	2,5	1100	2170	1600	1490	1960	610	
CNAH-550-2,8	0,55	2	250	3,2	1180	2170	1600	1490	1960	800	
CNAH-650-2,8	0,65	2	250	3,2	1250	2200	1620	1510	1980	1000	
CNAH-800-2,8	0,8	2	250	4	1320	2200	1620	1510	1980	2000	

LAS DIMENSIONES Y CARACTERISTICAS SON APROXIMADAS, NOS RESERVAMOS EL DERECHO DE INTRODUCIR LAS MODIFICACIONES QUE ESTIMEMOS UTILES

Puede solicitar oferta de cualquiera de estos modelos en nuestra web **www.blug.es** o enviando un email a **comercial@blug.es**